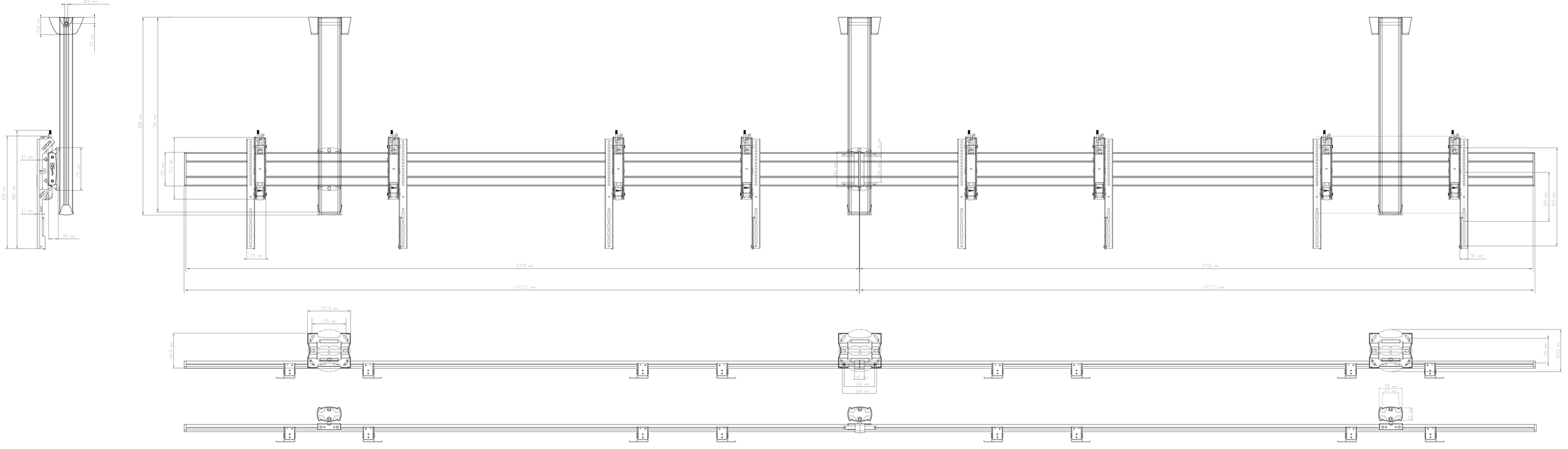
812 мм
212 мм
25 мм
47 мм
75 мм
458 мм
682 мм
21 мм
39 мм
888 мм
796 мм
197 мм
251 мм
75 мм
42 мм
4 мм
16 мм
2750 мм
2757.5 мм
2750 мм
2757.5 мм
34 мм
820 мм
610 мм
175.3 мм
139 мм
1425 мм
80 мм
124 мм
140 мм
101 мм
812 мм
93 мм
67 мм
52 мм