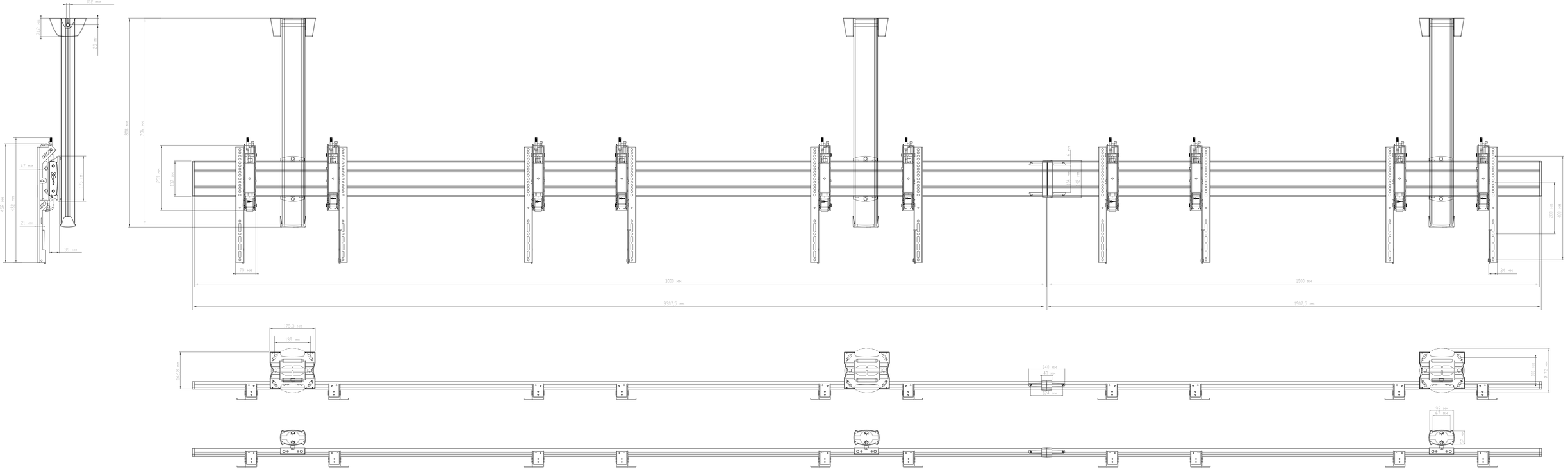
812 мм
112 мм
25 мм
898 мм
796 мм
201 мм
132 мм
47 мм
172 мм
628 мм
482 мм
21 мм
39 мм
79 мм
3000 мм
3307,5 мм
1200 мм
1307,5 мм
34 мм
220 мм
175,3 мм
139 мм
149,8 мм
140 мм
51 мм
124 мм
86 мм
172 мм
93 мм
67 мм
22 мм